Think
ahead with
poultry
people

Vencomatic Nest
Pondoir Central

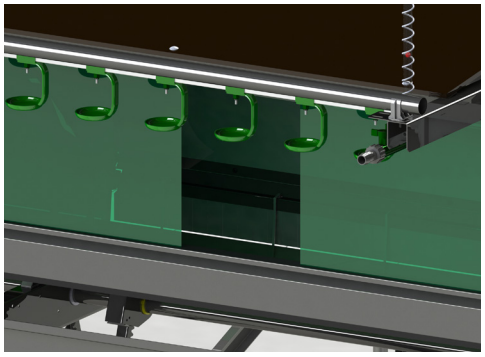

La gamme de pondoirs Vencomatic est construite pour durer. La construction solide assure une longue durée de vie du pondoir. Les toits plats optimisent l'espace de vie disponible pour les volailles. Le "Vencomatic Nest" dispose d'une conception modulaire, offrant une flexibilité maximale et un ajustement optimal à chaque bâtiment.

Les pondoirs à fond mobile de Vencomatic sont utilisés depuis de nombreuses années et offrent une acceptation du pondoir et une qualité des œufs optimales. Des lignes d'abreuvement et des perchoirs intégrés peuvent être fournis avec le pondoir.

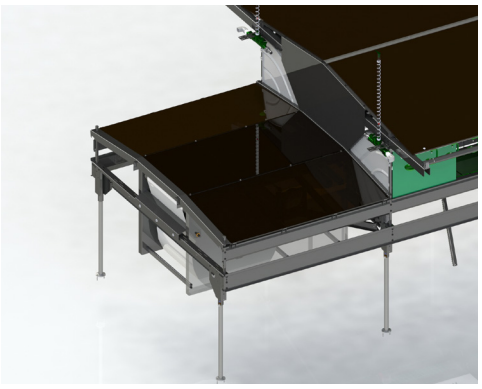

Le "Vencomatic Nest" est la solution idéale pour la production d'œufs de poules élevées en liberté dans les bâtiment avicole traditionnels !

- **Châssis construit pour durer ;**
- **Ajustement optimal pour chaque bâtiment ;**
- **Fort taux d'acceptation du pondoir ;**
- **Pondoir propre pour des œufs d'excellente qualité.**

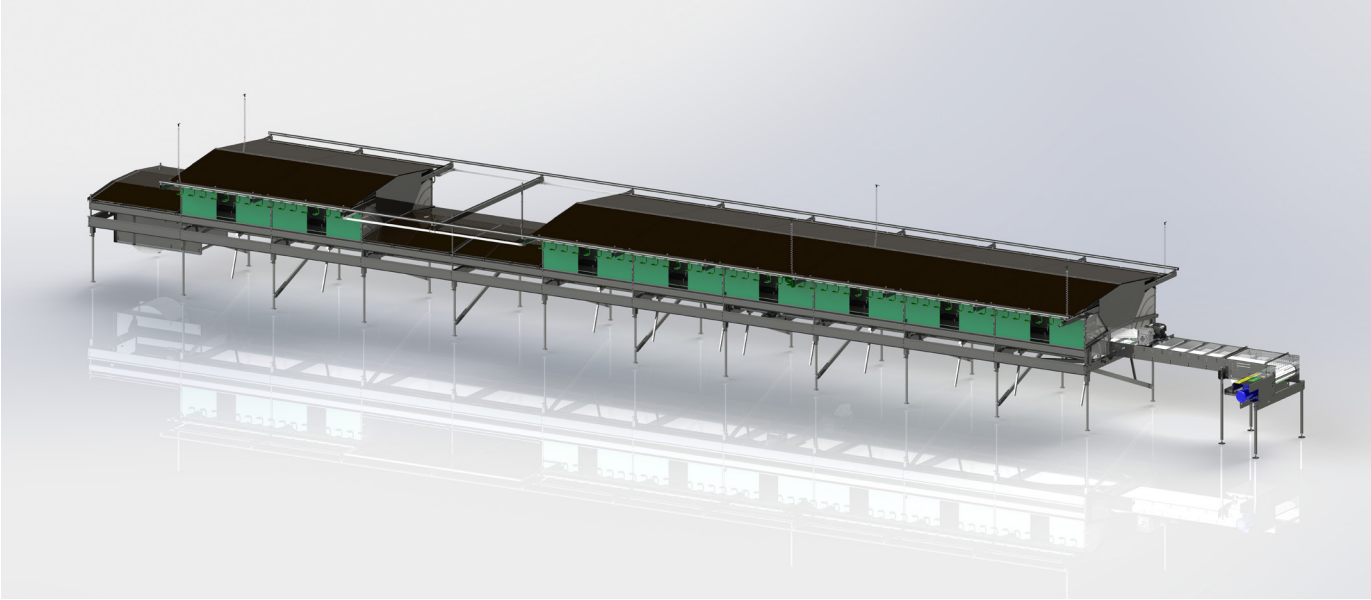

Vencomatic Nest
Pondoir Central

Qualité des œufs | Performance des volailles | Fiabilité

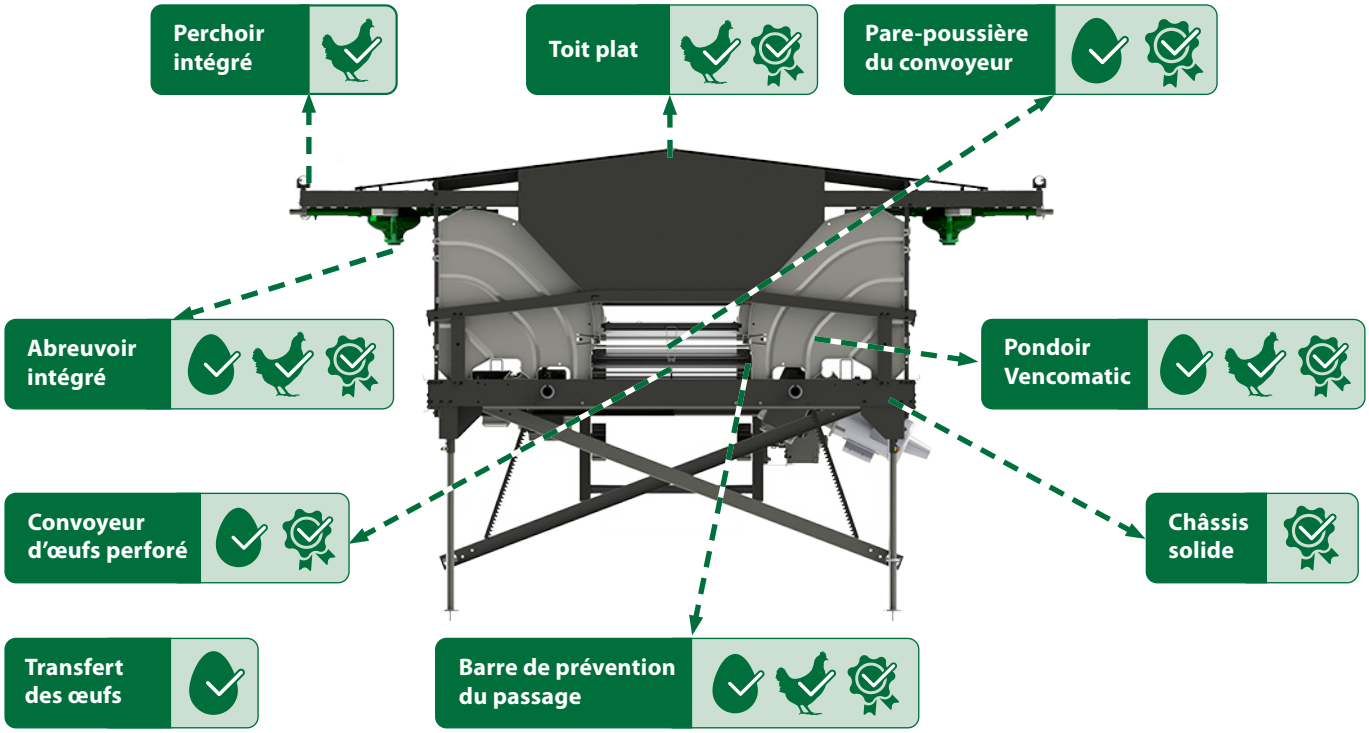

Faits et avantages

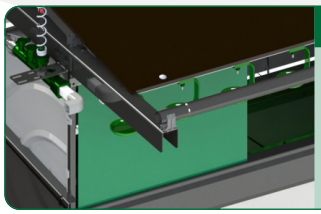

Perchoir intégré	
Perchoir intégré	Accès sûr au toit plat
Positions du perchoir hors du caillebotis	Meilleure vue sur le pondoir
Les volailles peuvent se comporter de façon naturelle	Réduction du risque de chute des œufs sur le sol

Abreuvoir intégré	
Système d'abreuvement intégré	- Aucun branchement au toit nécessaire - Moins de déversements d'eau - Position idéale pour le comportement des volailles
Ligne d'abreuvement de plus grand diamètre (28 mm)	- Capacité accrue par régulation de la pression - Régulateur uniquement devant et derrière le bâtiment

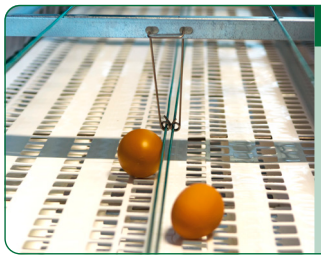

Convoyeur d'œufs perforé	
Largeur du convoyeur d'œufs : 504 mm	Un seul convoyeur d'œufs central est nécessaire
Pas de transfert entre les rangées	Avantageux pour la manipulation des œufs
Disponible en PVC	- Le PVC peut supporter des poulaillers de grande longueur - Le PVC est cinq fois plus résistant que le PP
Butoir d'œufs central au-dessus du convoyeur	Réduit le risque de fissures en empêchant les collisions d'oeufs

Transfert des œufs

Noveau transfert des œufs	Guide doucement les œufs vers le convoyeur de ramassage central et/ou l'emballeuse d'œufs Prinzen
Conception et matériau	- Faible impact sur les œufs, réduit le risque de fissures - Pousse les œufs au lieu de les faire rouler - Le transfert ouvert réduit la contamination
Testé avec le Gregg	Des mesures précises utilisées pour l'optimisation du produit afin de manipuler les œufs en douceur et réduire les impacts
N'incline pas/ne perce pas les œufs sans coquille	- Réduit le nettoyage - Réduit la souillure des autres œufs

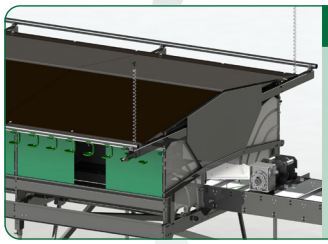

Toit plat

Toit plat	- Augmente l'espace de vie des poules - Facilement accessible pour les poules
Construction du toit solide	Extrêmement durable et solide
Toit amovible	Facile à nettoyer

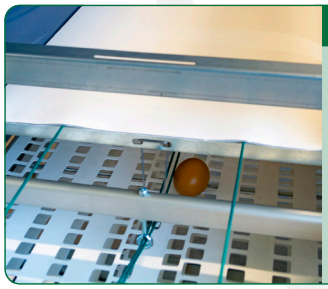

Pare-poussière du convoyeur

La chaîne de transfert des œufs est couverte	- Moins de possibilités de pénétration des bactéries dans les œufs, préservant ainsi leur qualité - Plus d'œufs de première qualité, permettant un retour sur Investissement rapide
Rétractable et amovible	Facile à nettoyer
Convoyeurs d'œufs plus propres	Moins de poussière dans l'entraînement du convoyeur d'œufs, réduisant l'entretien

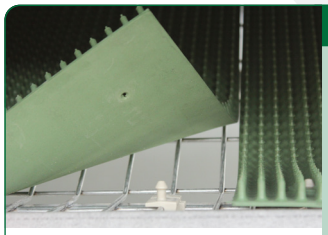

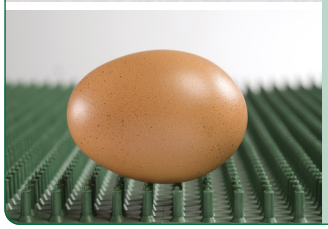

Pondoir Vencomatic

Fond incliné mobile	Expulsion en douceur et nettoyage automatique du pondoir
Capacité de pondoir élevée	Zone de ponte optimale
Clip de fixation de tapis	Simplifie le nettoyage et le retrait du Vencomat
Revêtement de pondoir confortable	Fort taux d'acceptation du pondoir
Conception unique des picots du Vencomat	- Contamination minimale des œufs - Roulement en douceur
Inclinaison minimale du revêtement de pondoir	Préserve la qualité des œufs, ce qui donne plus d'œufs de première qualité
Revêtement de pondoir durable	Longue durée de vie
Pas de bois dans le pondoir	Facilité de nettoyage

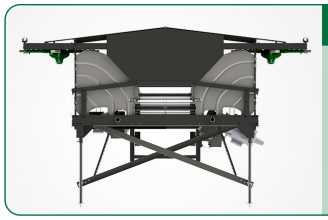

Châssis solide

Construction robuste du pondoir	- Longue durée de vie - Convient au support de lattes lourdes
Réparation automatique	Pas de rouille sur les bords ou lorsque le matériau est endommagé
Meilleure résistance à la corrosion	Longue durée de vie

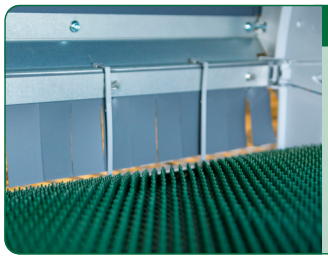

Barre de prévention du passage

Bloque l'accès à La chaîne des œufs	Les volailles ne peuvent pas être poussés dans la chaîne des œufs - en surpeuplant les pondoirs - en cas de présence de jeunes volailles
Conception en plastique	Manipulation conviviale des œufs
Assemblage par clic	Assemblage facile

Vencomatic Group B.V.

Adresse de visite:
Venco Campus
Meerheide 200
5521 DW Eersel
The Netherlands

Adresse postale:
Vencomatic Group B.V.
P.O. Box 160
5520 AD Eersel
The Netherlands

Phone +31 (0)497517380
info@vencomaticgroup.com
www.vencomaticgroup.com