SoftBank Robotics

Whiz

Manuel du bippeur-avertisseur

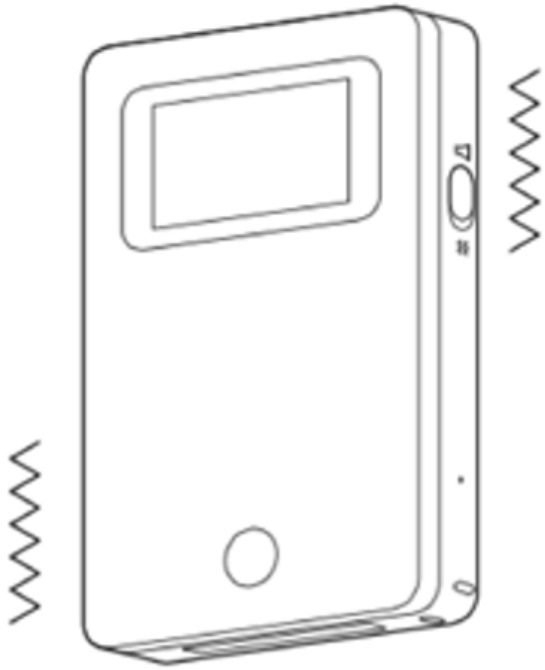

ATTENTION : Lisez attentivement le Manuel du bippeur-avertisseur (ce document) avant d'utiliser le produit et conservez-le précieusement pour une utilisation ultérieure.

1 Bippeur-avertisseur

1-1 Fonctions du bippeur-avertisseur

Le bippeur-avertisseur informera le technicien (son/vibration) en cas d'anomalie pendant le nettoyage autonome ou lorsque la machine rencontre des obstacles. Si vous utilisez le bippeur-avertisseur pour la première fois, sortez-le du caisson porte-batterie et chargez le bippeur-avertisseur. (voir « 1-4 Recharger le bippeur-avertisseur »).

■ Le bippeur-avertisseur ne peut être utilisé que pendant le nettoyage autonome.

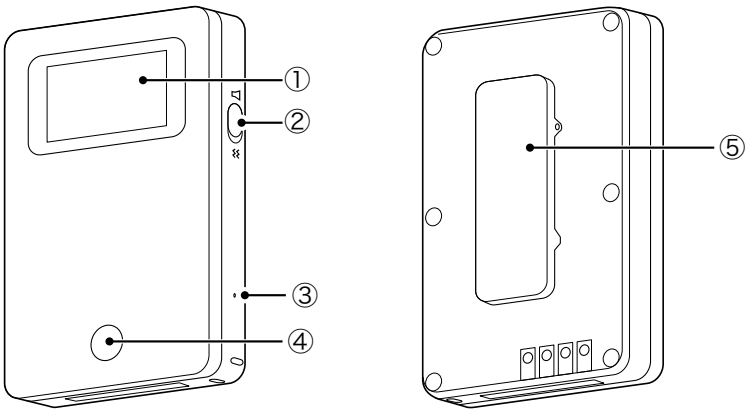

N°	Nom	Description
①	Affichage	L'icône de niveau de la batterie et l'icône de la désactivation du son apparaissent à gauche de l'affichage et les alertes apparaissent à droite de l'affichage. (voir « 1-1-2 Affichage des alertes et délais de notification ») 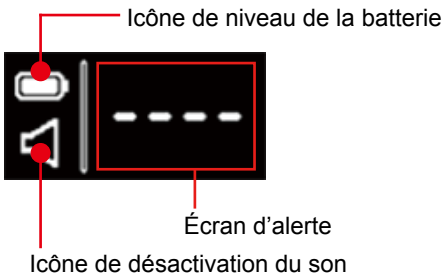
②	Bouton silence du bippeur-avertisseur	Afin de configurer le bippeur-avertisseur pour qu'il vibre uniquement en cas de notifications d'alerte, utilisez le bouton silence du bippeur-avertisseur.
③	Bouton d'alimentation	Utilisez la broche fournie pour mettre le bippeur-avertisseur sous tension.
④	Bouton marche/arrêt du bippeur-avertisseur	Pour arrêter l'alerte et la vibration, appuyez sur le bouton marche/arrêt du bippeur-avertisseur.
⑤	Clip	Utilisez le clip lorsque vous mettez le bippeur-avertisseur dans votre poche, etc.

1-1-1 Fonctions et utilisation du bippeur-avertisseur

- Lorsque le bippeur-avertisseur détecte un danger car il rencontre un obstacle, une alerte apparaît sur l'affichage du bippeur-avertisseur (voir « 1-1-2 Affichage des alertes et délais de notification ») et il est notifié par un son et une vibration. Le son et la vibration durent pendant 15 secondes puis sont mis en pause pendant 5 secondes, et ce pendant 10 minutes. Lorsqu'une erreur est corrigée, l'alarme retentit pendant une seconde, puis « Standby » (Veille) (normal) apparaît sur l'affichage du bippeur-avertisseur.
- Pour recevoir la notification d'alerte, couplez la machine avec le bippeur-avertisseur (voir «1-3 Coupler le bippeur-avertisseur »). Une fois ces derniers couplés, vous recevrez les notifications d'alerte.

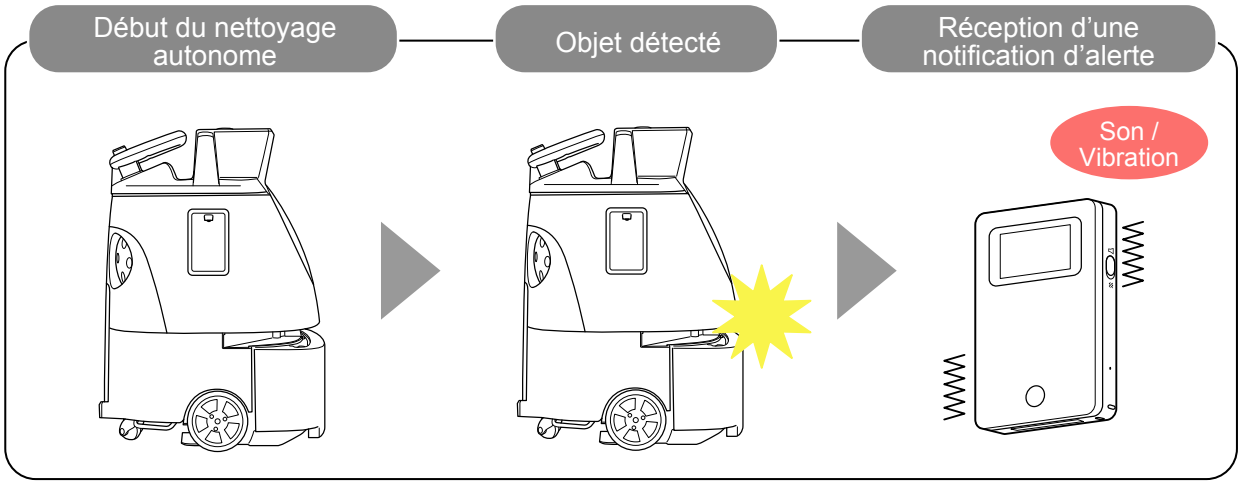

- Pendant le nettoyage autonome, munissez-vous toujours du bippeur-avertisseur. Il est impossible de recevoir des alertes tant que le bippeur-avertisseur se trouve dans le support du bippeur-avertisseur.
- La portée de communication du bippeur-avertisseur et de la machine est une ligne directe pouvant aller jusqu'à 300 m (2 étages au-dessus et au-dessous).
  * La portée de communication dépend de l'environnement. La communication peut être impossible, notamment lorsqu'il y a des murs avec du métal.
- Après avoir utilisé le bippeur-avertisseur, placez-le dans le chargeur du bippeur-avertisseur (voir « 1-4 Recharger le bippeur-avertisseur »).
- Si le bippeur-avertisseur n'est plus utilisé pendant longtemps (environ 2 mois), éteignez l'appareil (voir «1-2 Allumer/Éteindre le bippeur-avertisseur »)

1-1-2 Affichage des alertes et délais de notification

Affichage	Description	Affichage	Description
	Veille (dans la portée de communication/couplé)		Nettoyage autonome terminé
	Faible niveau de la batterie de la machine		La machine n'a plus de batterie
	Le sac à poussière est plein		Dispositif connecté pour la communication sans fil
	Connexion pour la communication sans fil impossible (hors de la portée de communication/ non couplé)		Alerte d'erreur • Lorsqu'un danger a été détecté à proximité d'obstacles ou de marches • Lorsque le bouton d'arrêt d'urgence est enfoncé • Lorsque la machine sort de sa trajectoire pendant le fonctionnement

1-2 Allumer/Éteindre le bippeur-avertisseur

Si vous utilisez le bippeur-avertisseur pour la première fois, utilisez la broche fournie pour le mettre sous tension.

1-2-1 Allumer le bippeur-avertisseur

1 Insérez la broche fournie dans le bouton d'alimentation sur le côté du bippeur-avertisseur.

Maintenez la broche insérée enfoncée jusqu'à ce que le bippeur-avertisseur vibre.

Une icône apparaît sur l'affichage.

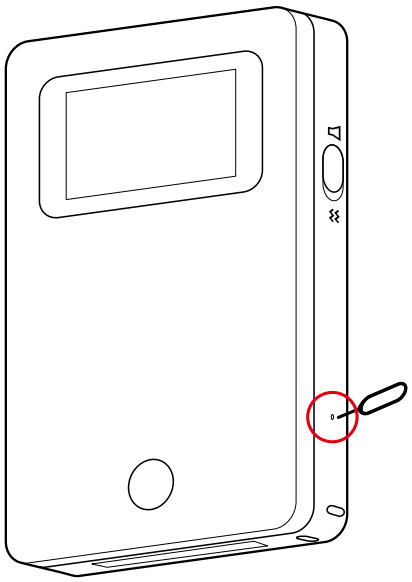

1-2-2 Éteindre le bippeur-avertisseur

1 **Insérez la broche fournie dans le bouton d'alimentation sur le côté du bippeur-avertisseur.**

L'affichage s'éteint.

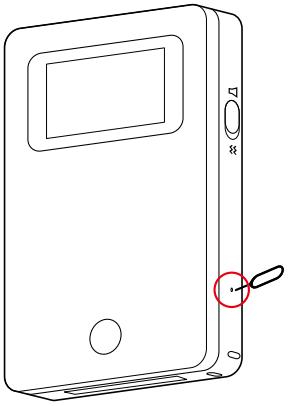

2 **Appuyez sur le bouton marche/arrêt du bippeur-avertisseur, puis vérifiez que rien n'apparaît sur l'affichage.**

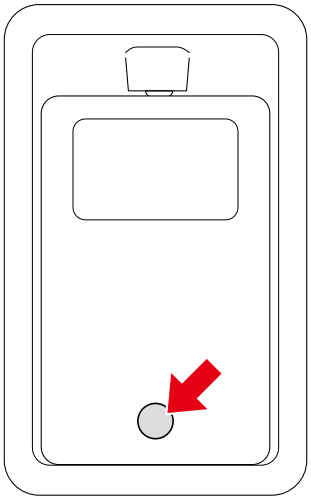

1-3 Coupler le bippeur-avertisseur

Afin de recevoir l'alerte sur le bippeur-avertisseur, il doit être couplé avec la machine elle-même.

1 Allumez le bippeur-avertisseur et la machine.

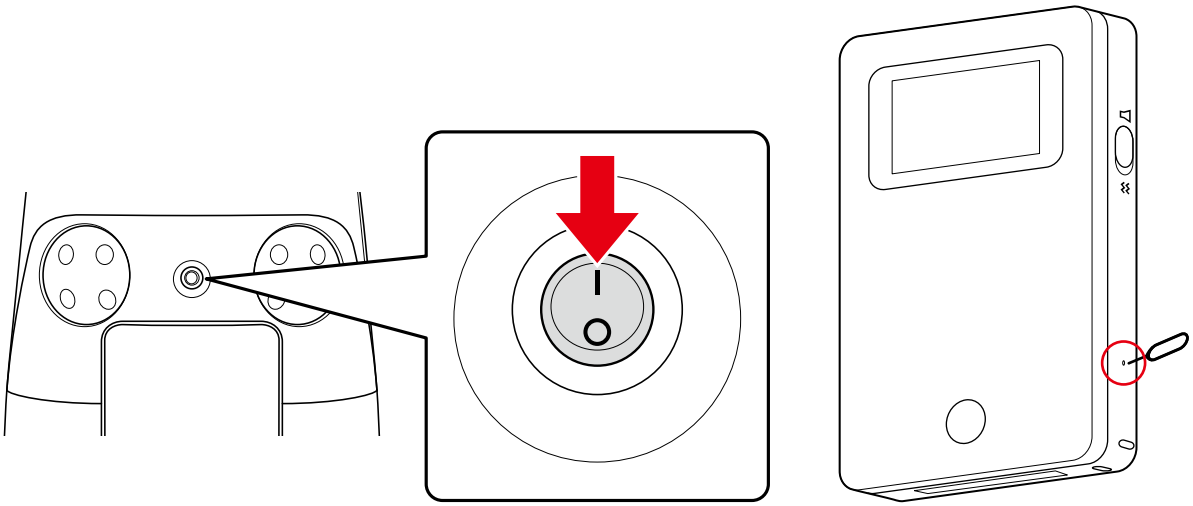

2 Vérifiez que la machine est connectée au système de type cloud où tous les itinéraires sont enregistrés (ROC).

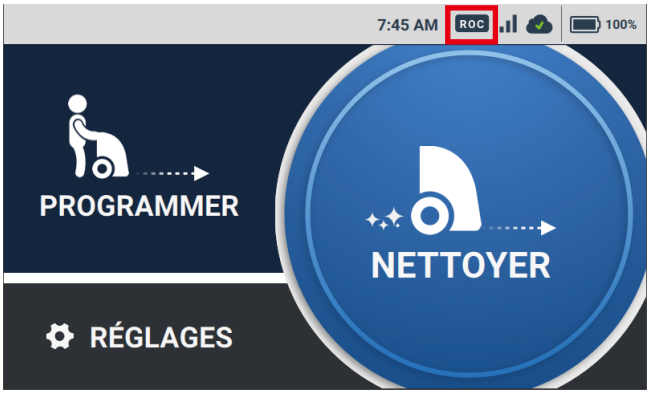

- Veuillez vérifier la connexion cellulaire de votre téléphone portable à l'avance. Le système de type cloud où tous les itinéraires sont enregistrés (ROC) ne sera pas connecté à la 4G (LTE) dans les zones où il n'y a pas de signal.
- L'état de la connexion au ROC est indiqué par le témoin ROC sur l'affichage (voir Manuel d'utilisation « Écran tactile »)

3 **Appuyez sur le bouton du bippeur-avertisseur pendant au moins 5 secondes.**

Le message « Wireless connection in process » (Connexion sans fil en cours) apparaît sur l'écran du bippeur-avertisseur.

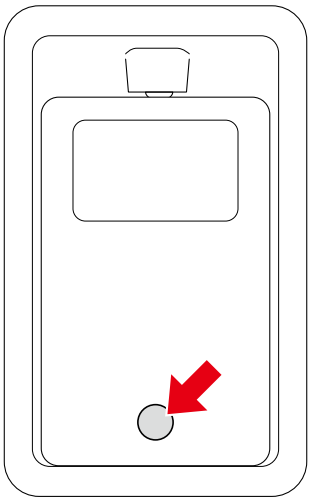

4 **Fixez le bippeur-avertisseur au support du bippeur-avertisseur sur le côté de la machine.**

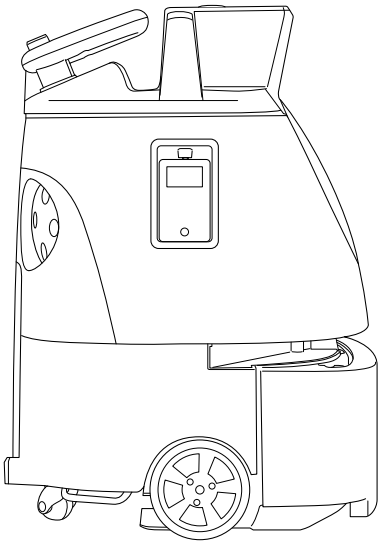

- Exécutez le nettoyage autonome et vérifiez si vous recevez toujours les alertes (voir Manuel d'utilisation « Exécuter le nettoyage autonome »).

1-4 Recharger le bippeur-avertisseur

Si la batterie du bippeur-avertisseur est faible, chargez-le complètement avant de l'utiliser.

1 Insérez la fiche micro USB du câble dans la borne à l'arrière du chargeur du bippeur-avertisseur.

2 Connectez la fiche micro USB du câble à l'adaptateur CA USB, puis branchez l'adaptateur à la prise.

Il revient au client d'acheter un adaptateur CA USB.

3 Placez le bippeur-avertisseur dans son chargeur.

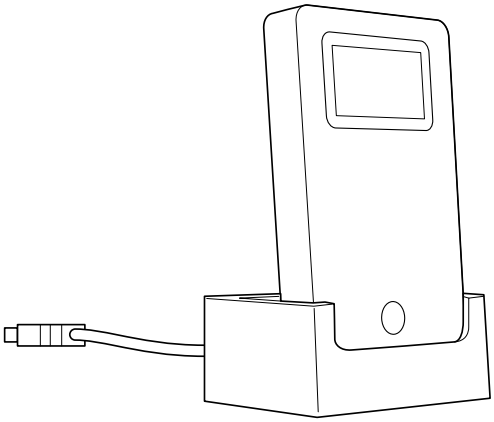

- Aucun adaptateur CA n'est inclus dans l'emballage du produit. Le client doit utiliser son propre adaptateur CA.
- Appuyez sur le bouton marche/arrêt du bippeur-avertisseur. S'il est complètement chargé, le symbole apparaît sur l'affichage, indiquant que le chargement est terminé.
- Comptez environ 2,5 heures pour que le dispositif soit complètement rechargé.

2 Avertissements de sécurité

2-1 À propos des avertissements de sécurité

INFORMATIONS DE SÉCURITÉ IMPORTANTES : LISEZ ET COMPRENEZ CES AVERTISSEMENTS DE SÉCURITÉ ET L'ENSEMBLE DES INSTRUCTIONS AVANT DE DÉBALLER ET D'UTILISER LA MACHINE.
Les avertissements présentés ici sont destinés à mettre en garde l'utilisateur contre les risques potentiels pour lui-même, d'autres personnes et les biens. Respectez-les systématiquement afin de réduire les risques potentiels. Ce manuel fournit également des avertissements de sécurité, les procédures de manipulation correctes et d'autres informations réglementaires pour utiliser la machine, le bippeur-avertisseur, la batterie et le chargeur de la batterie. Les avertissements fournis dans ce manuel ne couvrent pas toutes les situations pouvant survenir. La sécurité des piétons et des personnes se trouvant à proximité sera la priorité en toutes circonstances (par exemple, lorsque la machine ne fonctionne pas correctement, lorsque la machine a chaviré, etc.).
Respectez systématiquement les avertissements concernant l'installation, la maintenance et l'utilisation de la machine et conservez ce manuel à un endroit où il est toujours possible de s'y référer.
Dans les situations d'urgences suivantes, appuyez immédiatement sur le bouton d'arrêt d'urgence et éteignez l'interrupteur marche/arrêt.

- La machine est dans un état dangereux (par exemple, elle émet de la fumée, elle est inutilisable, elle est tombée, etc.)
- La machine est sur le point d'infliger des dommages aux personnes ou objets se trouvant à proximité.
- La machine fonctionne (se comporte) de façon imprévisible ou fonctionne d'une manière qui n'est pas conforme à ce manuel.

2-2 Description des symboles

Les catégories de symboles suivantes expliquent le niveau des risques ou des dommages pouvant survenir si les avertissements ne sont pas respectés et si la machine ou les équipements liés ne sont pas utilisés correctement. Veuillez vous assurer que vous comprenez ces symboles et leur signification avant de lire le reste de ce manuel.

DANGER	Indique une situation dangereuse qui, si elle n'est pas évitée, entraînera la mort ou des blessures graves.
AVERTISSEMENT	Indique une situation dangereuse qui, si elle n'est pas évitée, pourrait entraîner la mort ou des blessures graves.
ATTENTION	Indique une situation dangereuse qui, si elle n'est pas évitée, pourrait entraîner des blessures mineures ou modérées.
REMARQUE	Indique l'élément auquel il faut faire attention pouvant entraîner une panne ou des dommages de l'équipement en cas de mauvaise manipulation.

2-3 Description des indications picturales

Les catégories d'indications picturales suivantes expliquent les informations à respecter. Lisez ce guide après avoir bien compris les informations.

	Action interdite (non autorisée).		Action obligatoire basée sur des instructions (doit être réalisée).
	Ne doit pas être utilisé en cas d'exposition à l'eau et ne doit pas recevoir d'éclaboussures d'eau.		Débranchez la fiche de la prise de courant.

2-4 Manipuler le bippeur-avertisseur

DANGER

Ne le laissez pas tomber et ne le lancez pas.
Le fait de le soumettre à des chocs importants pourrait entraîner une fuite, une surchauffe, une rupture ou une inflammation du bloc-batterie du bippeur-avertisseur et des blessures, un choc électrique, des dommages, un dysfonctionnement, une surchauffe, une fuite, une explosion chimique ou d'autres dommages au niveau de la machine, du chargeur de la batterie, de la batterie ou du bippeur-avertisseur.

AVERTISSEMENT

Ne placez pas le bippeur-avertisseur ou le chargeur du bippeur-avertisseur dans un appareil de cuisson chauffant tel qu'un micro-ondes ou un conteneur à haute pression tel qu'un autocuiseur, ou sur un appareil de cuisson électromagnétique (plaques à induction).
Cela pourrait entraîner une fuite, une surchauffe, une explosion ou une inflammation du bloc-batterie à l'intérieur du bippeur-avertisseur, ou une surchauffe, de la fumée, l'inflammation ou une panne du bippeur-avertisseur ou du chargeur du bippeur-avertisseur.

Stockez-le à un endroit hors de portée des nourrissons, des enfants et des animaux.
Le non-respect de cette instruction comporte un risque de suffocation ou d'autres risques de blessure physique ou de mort des nourrissons, enfants et animaux.

Si un contact prolongé avec le bippeur-avertisseur provoque une irritation cutanée (démangeaisons, éruption, eczéma, etc.), cessez immédiatement l'utilisation et consultez un médecin.

2-5 Manipuler à proximité de dispositifs médicaux électroniques

DANGER

Si vous portez un stimulateur cardiaque implanté ou un défibrillateur implanté, consultez le fabricant de ces dispositifs médicaux afin de confirmer une distance opérationnelle sûre avec la machine.
Les signaux électriques peuvent affecter le fonctionnement du stimulateur ou du défibrillateur.

Ne l'utilisez pas dans un environnement de soins de santé ou à proximité de dispositifs médicaux électroniques.
* La machine n'est pas conforme aux normes UL ou IEC 60601 (ou aux normes équivalentes).

2-6 Pictogrammes

Reportez-vous aux étiquettes de chaque produit (l'appareil, le chargeur de batterie, la batterie).

	Ne pas court-circuiter.		Ne pas démonter.
	Ne pas immerger dans l'eau ou dans un autre liquide.		

2-7 Élimination et recyclage des machines

Ce produit est conçu et fabriqué avec des matériaux et des composants recyclables de haute qualité.
Lors de l'élimination du produit, vérifiez qu'il est dûment mis au rebut en tant que déchet industriel différencié des déchets généraux et des entreprises conformément aux réglementations régionales et municipales en en faisant la demande à un technicien d'élimination des déchets industriels.

* Si vous avez loué le produit, vous ne pouvez pas l'éliminer vous-même. Contactez le service clientèle.
  Lors de l'élimination de la machine, retirez la batterie et éliminez-la de façon appropriée conformément aux réglementations en matière d'élimination des déchets de la région dans laquelle vous résidez.

Le texte intégral de la déclaration de conformité UE est disponible à l'adresse suivante : «meetwhiz.com/certification»

SoftBank Robotics Corp.